PERFIL LONGITUDINAL CANAL

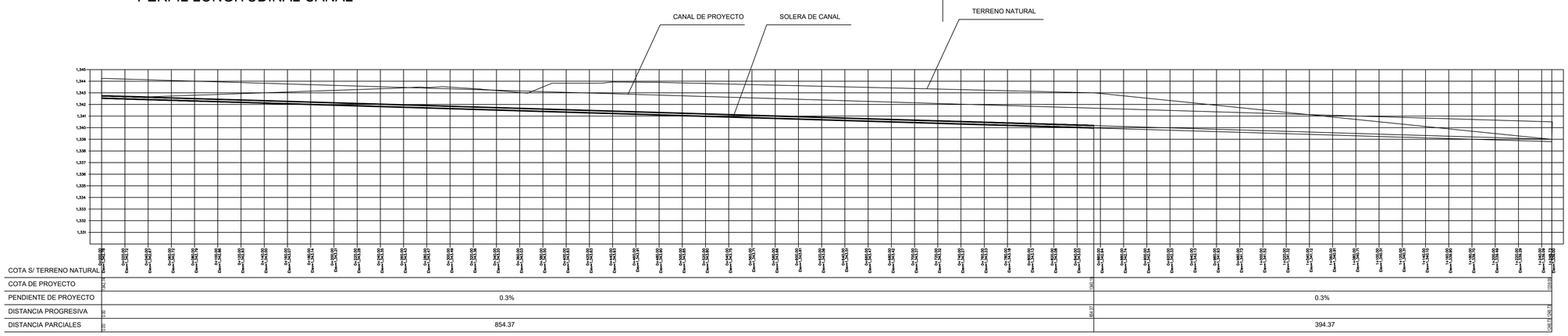

DETALLE ENRIPIADO Y CORDON CUNETA

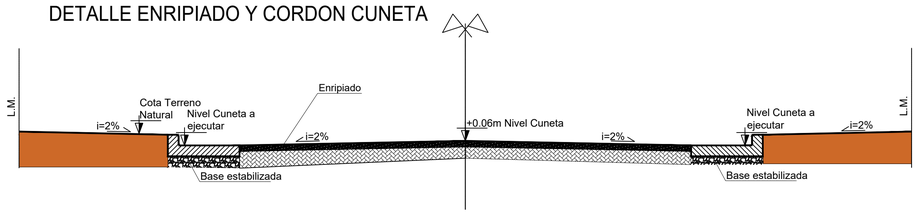

DETALLE DE CORDÓN CUNETA

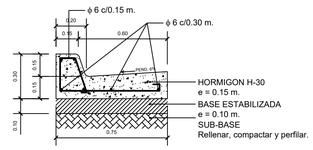

DETALLE DE BADEN

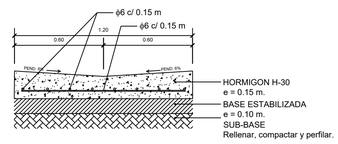

BOCA DE TORMENTA 110×55

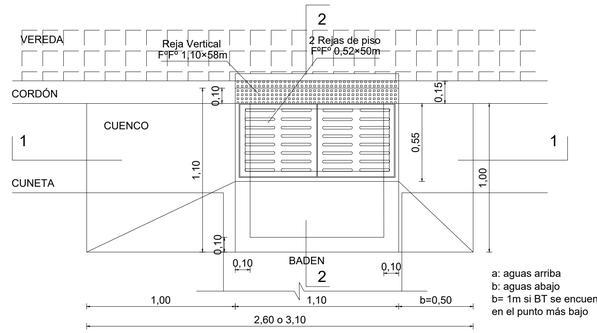

ALCANTARILLA RECTANGULAR

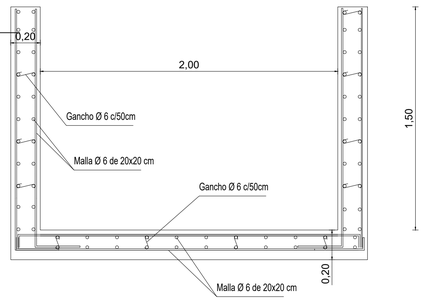

ALCANTARILLA RECTANGULAR CON LOSA SUPERIOR

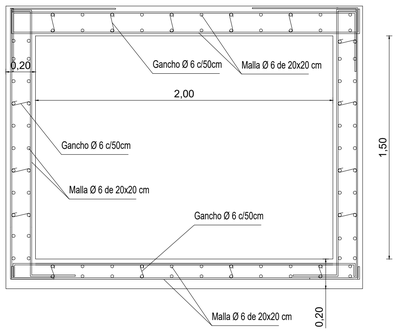

DETALLE DE JUNTA TRANSVERSAL DE CONTRACCIÓN S/E

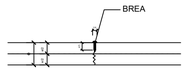

DETALLE DE BADENES EN ESQUINAS TIPO

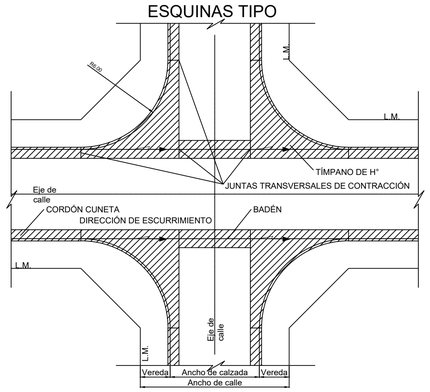

Planta

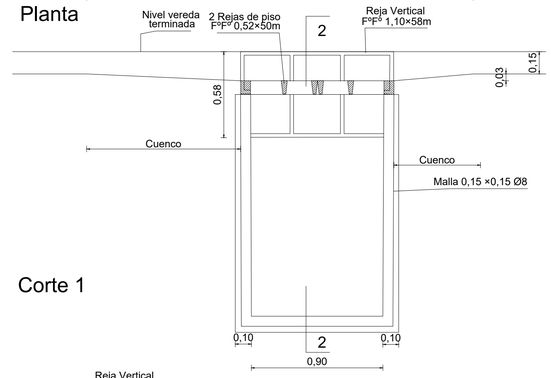

Corte 1

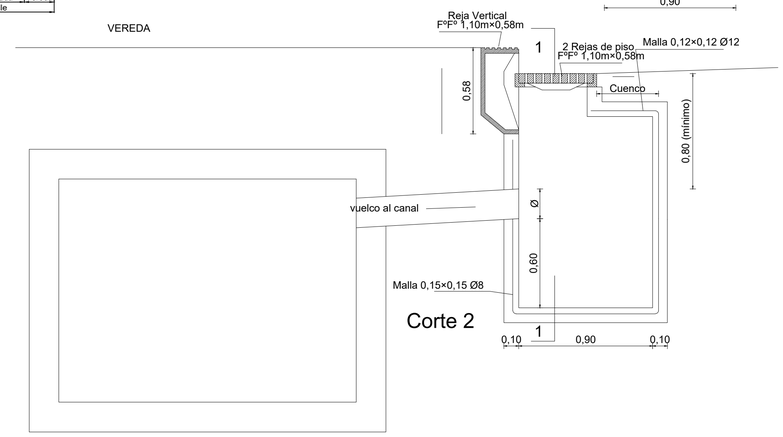

Corte 2

MATERIALES
HORMIGÓN
Cont. cemento: 380 kg/m³ (mínimo)
Relación A/C= 0,45 ±0,02 (máximo)
Asentamiento: 5cm<A<10cm
Recubrimiento de armadura= 3cm (mínimo)
Resistencia especificada: 25 MPa (mínimo)
TERMINACIONES
Paredes interiores, piso y cojinete con mortero 1:1 (cemento-arena fina)
PESOS:
Marco 105×50cm= 75kg
Rejas de piso 52×50cm= 80kg c/u
Reja Vertical 110×58cm= 308kg

DETALLES CONSTRUCTIVOS- CORDON CUNETA Y BADENES